Accesorios para viñedos y huertos

agrimoll
SPRINGS FOR AGRICULTURE

índice

GANCHOS PARA TUTORES-ATADOR PARA RAMAS → PAG.1-5

VARIOS ACCESORIOS → PAG.6-12

REPISAS Y SOPORTES → PAG.13-14

MUELLES ESPACIADORES → PAG.15-16

COLLARES Y VENDAS → PAG.17-22

ANCLAS → PAG.23-25

ABRAZADERA → PAG.26

PLACA A PRUEBA DE GOLPES → PAG.27

CABLE DE ACERO INOXIDABLE → PAG.28

Gnecchi s.r.l.

Via Postale vecchia 37/A - 23854 OLGINATE - (LC) - ITALY - Tel. +39 0341 66.02.29 - FAX +39 0341 66.02.43
www.agrimoll.com - info@agrimoll.com

GANCHOS PARA TUTORES

ATADOR PARA RAMA

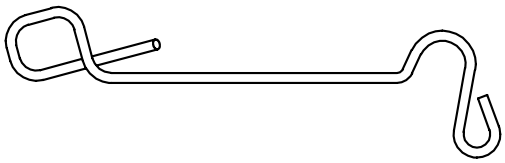

DIMENSIÓN	Ø	MATERIAL	CÓD.
L75	1.60	INOX	000 01 014
L100	1.60		115 99 005

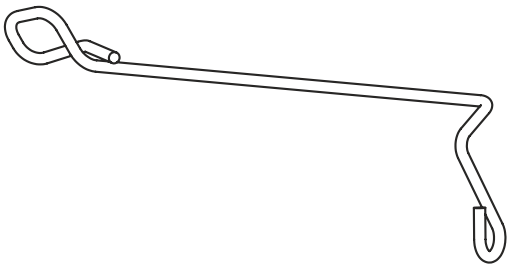

DIMENSIÓN	Ø	MATERIAL	CÓD.
L96	1.80	INOX	000 03 005

ATADOR PARA RAMA VENDIMIA MECÁNICA

DIMENSIÓN	Ø	MATERIAL	CÓD.
L95	1.60	INOX	171 06 002

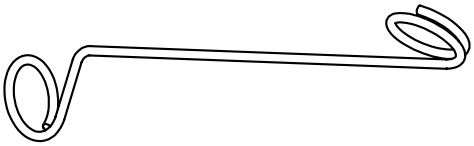

MATADOR PARA RAMAI DOBLADO CON RIZO

DIMENSIÓN	Ø	MATERIAL	CÓD.
L80	1.60	INOX	000 04 013
L100	1.60		000 04 314
L100	1.80		000 04 114

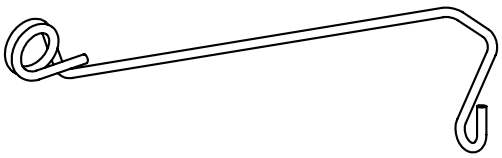

GANCHO PARA CAÑAS VENDIMIA MECÁNICA

DIMENSIÓN	Ø	MATERIAL	CÓD.
L110	2.00	INOX	171 06 005
L110	2.00	ACERO GALVAN.	171 06 105

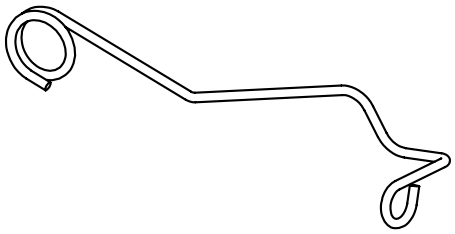

GANCHOS PARA TUTORES

GANCHO PARACAÑAS

DIMENSIÓN	Ø	MATERIAL	CÓD.
L112	2.50	ACERO GALVAN.	000 99 006
L145	3.00	ACERO GALVAN.	000 03 114
L145	3.00	INOX	000 03 214
L178	3.00	ACERO GALVAN.	000 03 012
L178	3.00	INOX	000 03 212
L215	3.00	ACERO GALVAN.	000 03 013

DIMENSIÓN	Ø	MATERIAL	CÓD.
L155	3.00	ACERO GALVAN.	245 08 106

GANCHO PARACAÑAS ANTI LIBERACIÓN

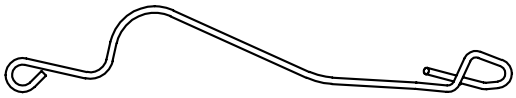

DIMENSIÓN	Ø	MATERIAL	CÓD.
L160	2.00	ACERO GALVAN.	000 02 020
L160	2.00	INOX	000 02 120
L160	2.50	ACERO GALVAN.	000 02 022
L160	2.50	INOX	000 02 122

GANCHO PARACAÑAS ANTI LIBERACIÓN CON DOBLADO RIZO

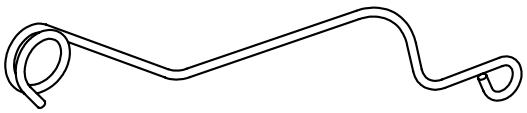

DIMENSIÓN	Ø	MATERIAL	CÓD.
L150	2.00	ACERO GALVAN.	171 02 002
L150	2.00	INOX	171 02 102
L150	2.50	ACERO GALVAN.	171 04 001
L150	2.50	INOX	171 04 101
L245	2.50	ACERO GALVAN.	169 08 001
L245	2.50	INOX	169 08 101

GANCHOS PARA TUTORES

STABFIX

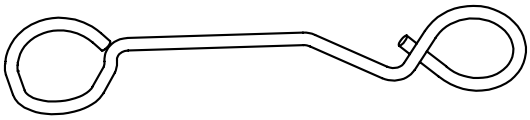

DIMENSIÓN	Ø	MATERIAL	CÓD.
L80	2.00	ACERO GALVAN.	169 06 001

GANCHO PARACAÑAS RAPIDO

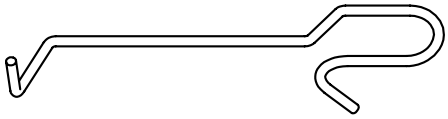

DIM.VARA	Ø	MATERIAL	CÓD.
6-10	1.60	INOX	000 05 017
10-16	1.60		000 10 001
16-20	1.60		000 10 002
20-26	1.60		000 10 003

MAT. GALVANIZADO
BAJO PEDIDO

GANCHO PARACAÑAS TOP

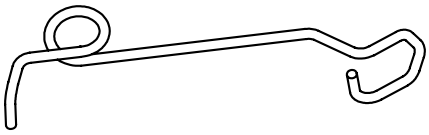

DIMENSIÓN	Ø	MATERIAL	CÓD.
6-10	2.00	ACERO GALVAN.	000 17 019

STANFIX

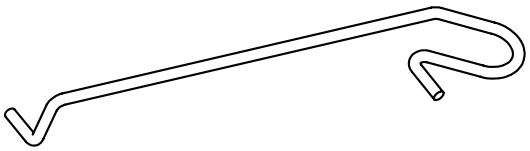

DIMENSIÓN	Ø	MATERIAL	CÓD.
L90	2.00	ACERO GALVAN.	194 06 004

GANCHO PARA BLOQUEAR PARA TUTORES

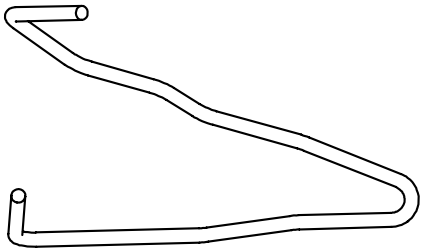

DIMENSIÓN	Ø	MATERIAL	CÓD.
L65	2.00	INOX	171 02 001
L80	2.00		171 02 003

GANCHOS PARA TUTORES

PFAHLFIX

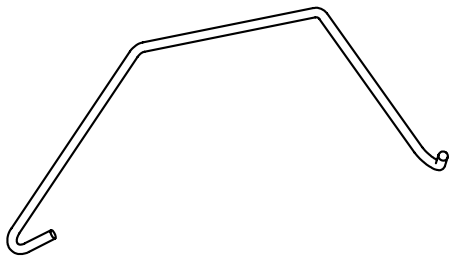

POLO	Ø	MATERIAL	CÓD.
5x5	3.00	ACERO GALVAN.	169 09 005
6x6			169 09 006
7x7			169 05 003
7x8			169 09 008
8x8			169 09 003
8x8.5			000 10 022
9x9			000 09 015
9x9.5			000 17 006
10x12			000 17 007

BOUNDFIX

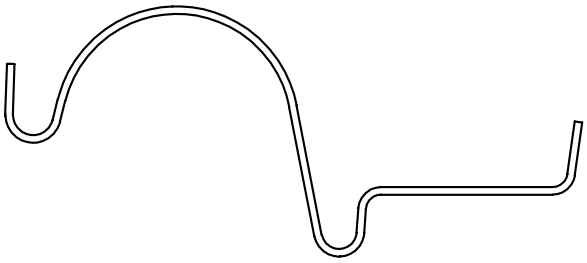

POLO	Ø	MATERIAL	CÓD.
6x6	3.00	ACERO GALVAN.	175 07 001
6.5x6.5			175 07 002
7x7			175 06 003
7x8			175 06 001
8x8			116 06 003
8.5x8.5			231 09 002
9x9			231 09 001
9.5x9			169 07 001

PLANTFIX

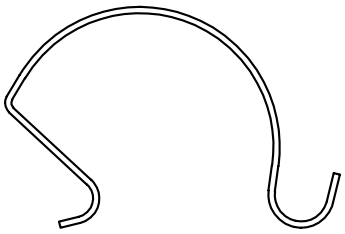

TIPO	Ø	MATERIAL	CÓD.
50	2.00	ACERO GALVAN.	169 02 009
70	2.50		169 02 007
120	2.50		169 04 001

GANCHO PARA KIWI

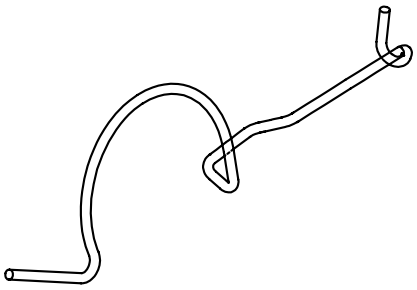

Ø	MATERIAL	CÓD.
2.00	INOX	000 06 015

GANCHOS PARA TUTORES

SAULENFIX

TIPO	Ø	LARGO	MATERIAL	CÓD.
7x7	3.00	247	ACERO GALVAN.	000 13 006
8x8	3.00	280		000 13 007
9x9	3.00	300		000 13 008

GANCHO PARACABLE

Ø	MATERIAL	CÓD.
3.00	ACERO GALVAN.	169 04 002

BAMBUGEL

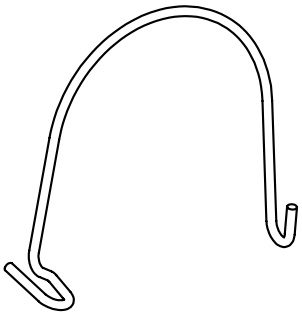

Ø	MATERIAL	CÓD.
3.00	ACERO GALVAN.	169 03 007

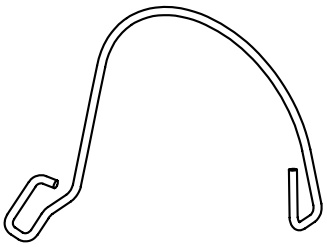

TIPO	Ø	ØPLANTA	MATERIAL	CÓD.
NORM.	2.50	FINO Ø70	ACERO GALVAN.	169 05 002
XL	2.50	DOPO Ø70		169 10 001

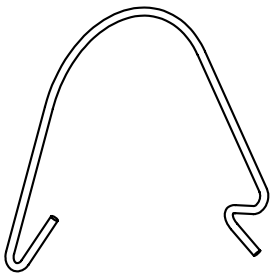

Ø	MATERIAL	CÓD.
2.50	ACERO GALVAN.	175 06 002

VARIOS ACCESORIOS

DOBLE CABLE

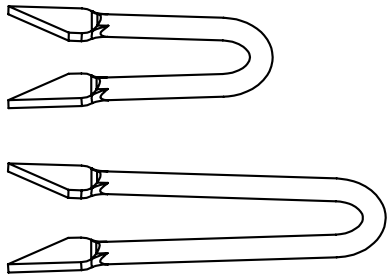

DIMENSIÓN	Ø	MATERIAL	CÓD.
CORTA 35mm	3.00	INOX	171 07 017
LARGO 50mm	3.00		171 07 021

DOBLE CABLE

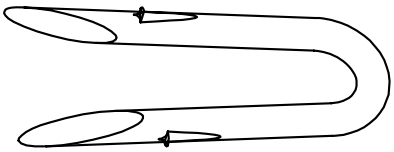

Ø	MATERIAL	CÓD.
4.00	CRAPAL	000 06 004

CLAVO ESPACIADOR

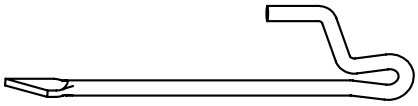

Ø	MATERIAL	CÓD.
3.00	INOX	171 07 010

CLAVO PARACADENA

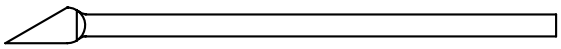

DIMENSIÓN	Ø	MATERIAL	CÓD.
L100	4.00	INOX	171 07 022

GANCHO SOPORTECABLE PARA POSTE REDONDO

Ø	MATERIAL	CÓD.
2.5	INOX	381 08 006

Ø	MATERIAL	CÓD.
2.5	INOX	461 16 001

VARIOS ACCESORIOS

GANCHO TENDOR "GRILLO"

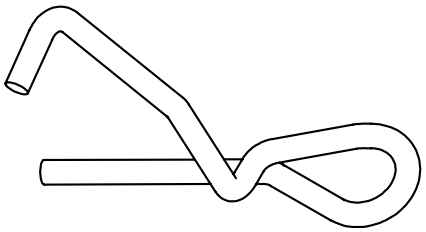

Ø	MATERIAL	CÓD.
5.20	CRAPAL	115 02 101

TENSIOR DE CABLE

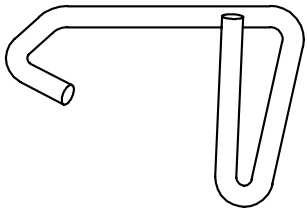

Ø	MATERIAL	CÓD.
5.00	INOX	171 07 013

MUELLE À TRACCIÓN

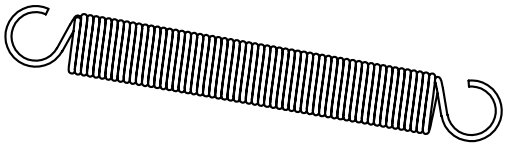

DIMENSIÓN	Ø	MATERIAL	CÓD.
L180	2.50	ACERO GALVAN.	000 09 017

GANCHO TIPO "S"

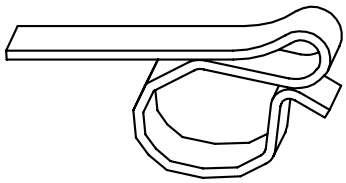

NASTRO	MATERIAL	CÓD.
7x1	INOX	000 05 010

PASADOR

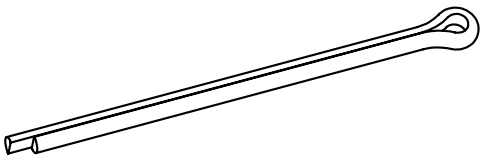

DIMENSIÓN	MATERIAL	CÓD.
L100	Fe GALVAN. CALIENTE	259 09 002
L100	INOX	259 09 102

VARIOS ACCESORIOS

HEXÀGONO PARA POSTE PRINCIPAL

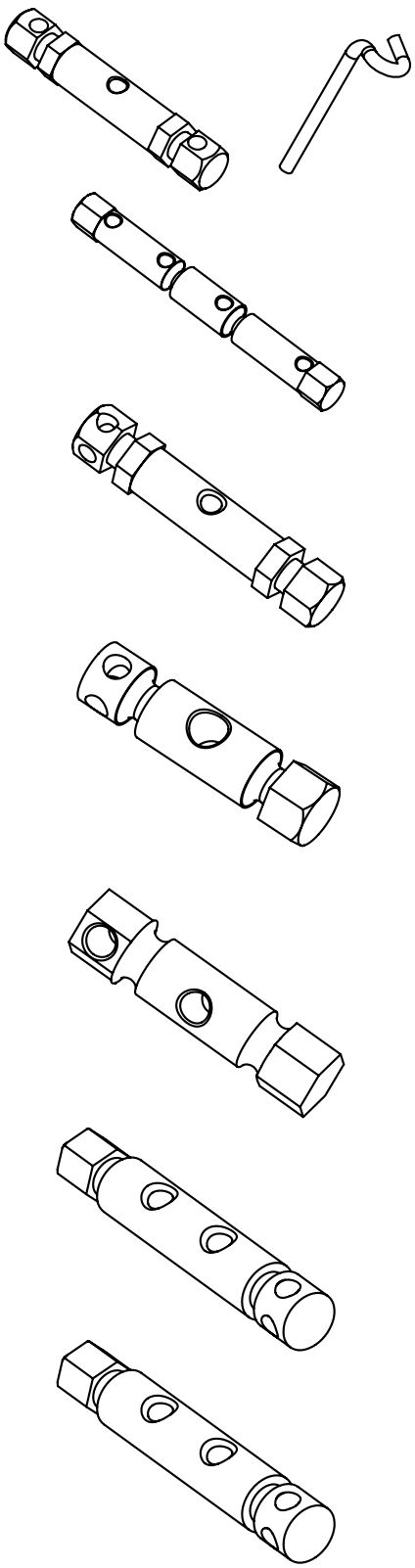

COMPONENTES	MATERIAL	CÓD.
PIVOT TRF 13	INOX	000 15 005
PARADA DE RODILLO Ø4		171 06 011

COMPONENTES	MATERIAL	CÓD.
PIVOT TRF 13	INOX	000 13 002
PARADA DE RODILLO Ø4		171 06 011

COMPONENTES	MATERIAL	CÓD.
PIVOT TRF 13	INOX	000 17 110
PARADA DE RODILLO Ø4		171 06 011

COMPONENTES	MATERIAL	CÓD.
PIVOT TRF 13	Fe	000 08 008
PARADA DE RODILLO Ø4		171 06 011

COMPONENTES	MATERIAL	CÓD.
PIVOT TRF 11	INOX	000 08 015
PARADA DE RODILLO Ø4		171 06 011

COMPONENTES	MATERIAL	CÓD.
PIVOT TRF 15 L85	Fe	000 17 011
PARADA DE RODILLO Ø4		171 06 011

COMPONENTES	MATERIAL	CÓD.
PIVOT TRF 15 L102	Fe	000 19 008
PARADA DE RODILLO Ø4		171 06 011

VARIOS ACCESORIOS

RODILLO TENSOR DE CABLE Y PARADA DE RODILLOS

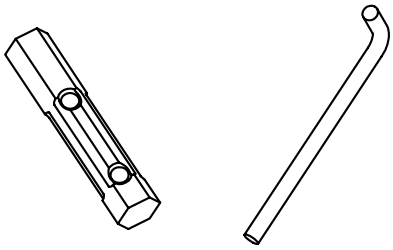

COMPONENTES	MATERIAL	CÓD.
PIVOT TRF 13	INOX	245 08 004
PARADA DE RODILLO Ø5		171 07 012

CAMBRETTA PARA POSTE DE HORMIGÓN

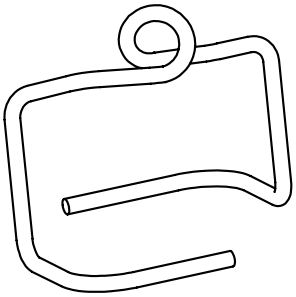

Ø	MATERIAL	CÓD.
3.50	INOX	000 09 020

MUELLE PARA CUBRIR EL POSTE 2 OJALES

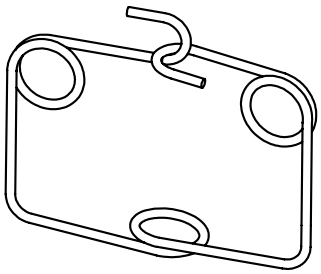

Ø	MATERIAL	CÓD.
2.50	INOX	203 16 001

VARIOS ACCESORIOS

GANCHO DOBLE PARA REDES

DIMENSIÓN	Ø	MATERIAL	CÓD.
L55	3.00	Fe GALVANIZADO	043 97 003

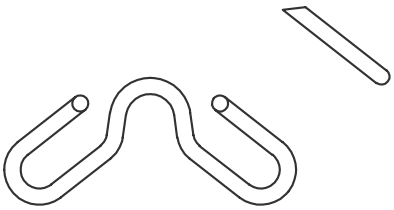

AGUJA PARAREDE

DIMENSIÓN	Ø	MATERIAL	CÓD.
L180	2.50	ACERO GALVAN.	000 04 009
L180	2.50	INOX	000 04 109

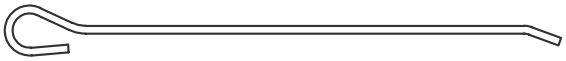

ANILLO PARA REDE ANTI GRANIZO

Ø	ØINT	MATERIAL	CÓD.
8.00	70	Fe GALVANIZADO	000 09 005
8.00	70	Fe GALV. CALIENTE	000 09 105
8.00	90	Fe GALVANIZADO	000 10 035
8.00	90	Fe GALV. CALIENTE	000 10 135

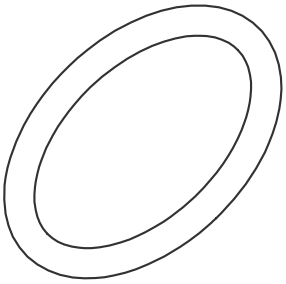

VARIOS ACCESORIOS

TUBO PARA IRRIGACIÒN

DIMENSIÓN	Ø	MATERIAL	CÓD.
L 152	2.00	INOX	381 08 004

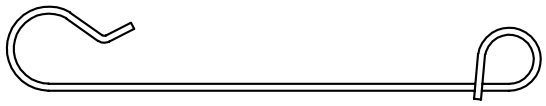

GANCHO PARA CABLES PARALELOS

DIMENSIÓN	Ø	MATERIAL	CÓD.
L 56	2.50	INOX	000 09 016

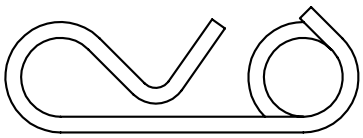

ESTRIBO PARACABLE LIGERO M8
ESTRIBO PARACABLE PESADO M10

TIPO	SP.	LARGO	MATERIAL	CÓD.
M8	4.5	120	ACERO GALV.	169 10 007
M8	3.5	145	ACERO GALV.	169 05 101
M8	3.5	145	Fe GAL. CALI.	169 05 201
M8	4.5	180	ACERO GALV.	169 10 008
M10	4.5	120	ACERO GALV.	169 10 107
M10	3.5	145	ACERO GALV.	169 05 301

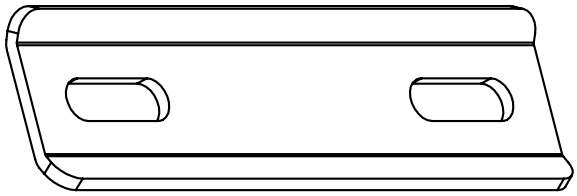

ESTRIBO PARACABLE LIGERO M8
ESTRIBO PARACABLE PESADO M10

Solo bajo pedido.
todos los soportes se pueden suministrar con puentes, de acuerdo a las especificaciones del cliente.

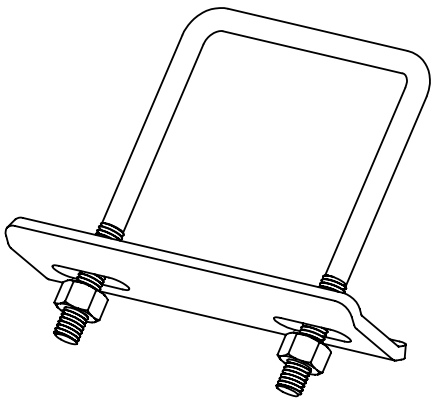

VARIOS ACCESORIOS

CADENAS CRAPAL 7 COTAS (LARGA 22CM)

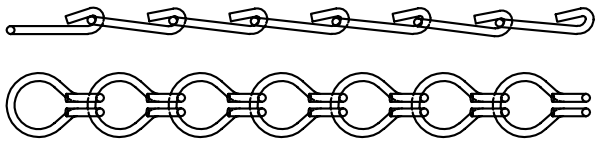

Ø	MATERIAL	CÓD.
3.10	CRAPAL	000 03 016

CADENA INOXIDABLE 24x8

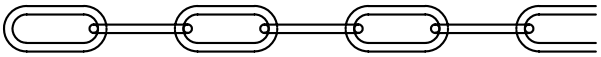

Ø	MATERIAL	CÓD.
2.40	INOX	000 07 200

APOYO PARA CADENAS PARA POSTE PROFIL ALSACE

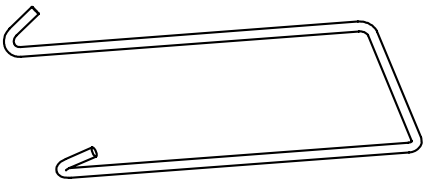

Ø	MATERIAL	CÓD.
3.00	INOX	000 99 010
4.00		000 99 110

APOYO PARA CADENAS PARA POSTE PROFIL ALSACE

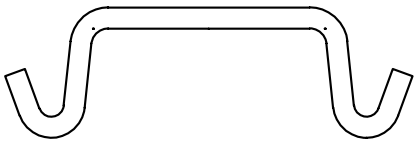

Ø	MATERIAL	CÓD.
4.00	INOX	169 02 105
5.00		169 02 005

COLLAR PARA CADENA

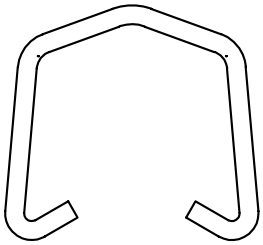

Ø	MATERIAL	CÓD.
5.00	INOX	000 09 013

REPISAS Y SOPORTES

REPISA PARA ABRIR CABLE (MEDIDAS BAJO REPIDO)

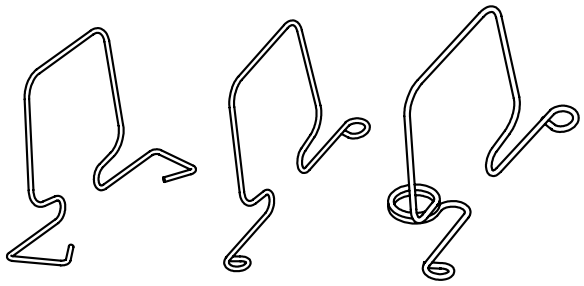

Ø	MATERIAL	CÓD.
2.80	INOX	

REPISA FIJA PARA ABRIR CABLE

	Ø	MATERIAL	CÓD.
7x7	2.80	INOX	000 99 003
8x8	2.80		000 99 004
9x9	2.80		000 99 005

REPISAS Y SOPORTES

MUELLE POSTE HORMIGÓN

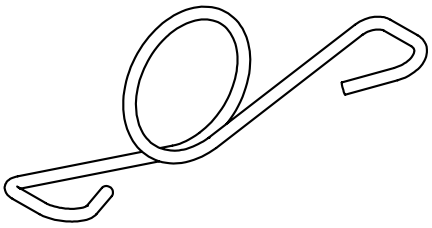

ØPOLO	Ø	MATERIAL	CÓD.
5x5	60	ACERO GALVAN. Ø3.50	169 02 002
6x6	70		169 02 003
7x7	80		169 02 004

BRAZO FUSAXE

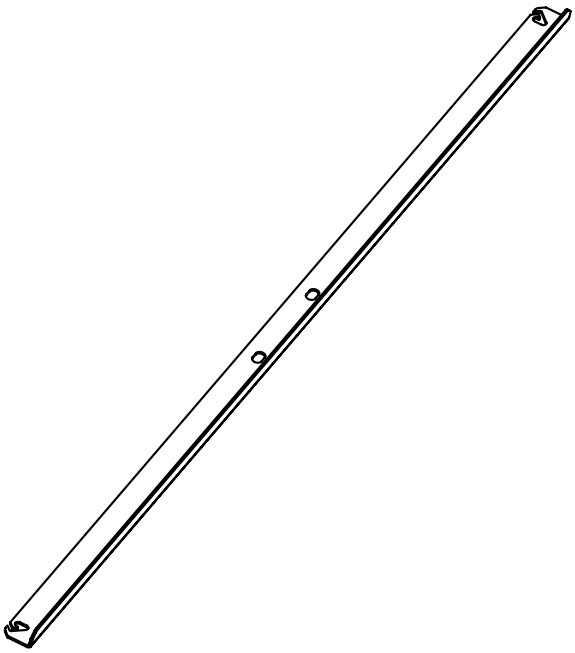

LARGO	SP.	MATERIAL	CÓD.
250	1.50	ACERO GALVAN.	169 10 002
400	1.50		169 03 008
600	1.50		169 03 001
600	2.00		169 03 301
600	3.00		169 03 201
800	1.50		169 03 002
800	2.00		169 03 102
800	3.00		169 03 202
1000	2.00		169 03 009

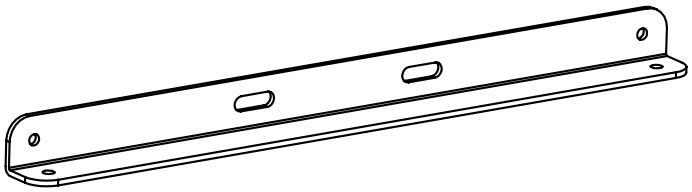

LARGO	SP.	MATERIAL	CÓD.
350	3.00	ACERO GALVAN.	000 10 029
400	3.00		000 12 003
450	3.00		000 10 014
550	3.00		000 10 030

MUELLES ESPACIADORES

ESPACIADOR POSTE HIERRO CON/SIN GANCHO DE CERRADA.
MEDIDAS BAJO PEDIDO

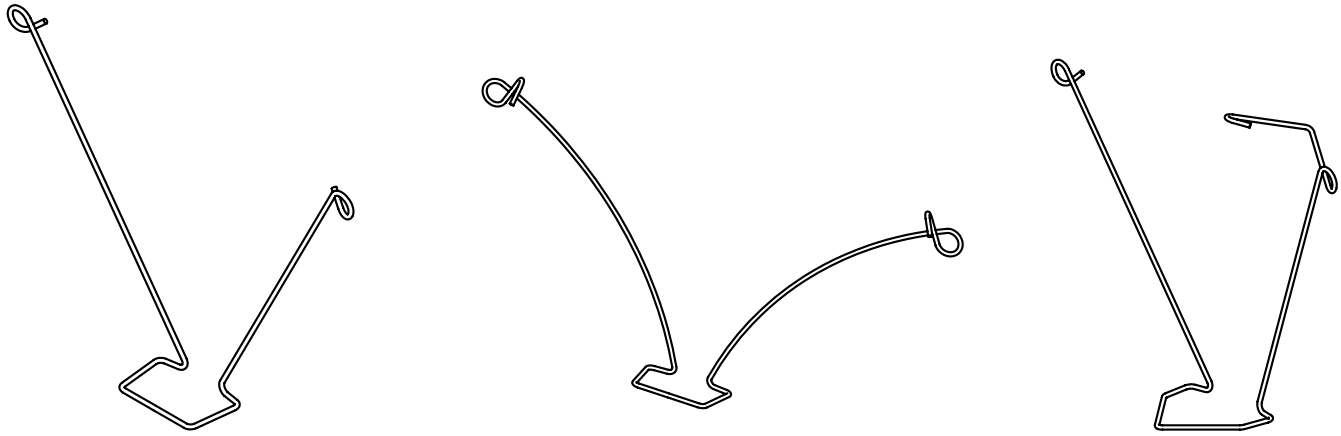

ESPACIADOR POSTE HORMIGÒN TIPO "LAMPO" CON GANCHO DE CERRADA.
MEDIDAS BAJO PEDIDO.

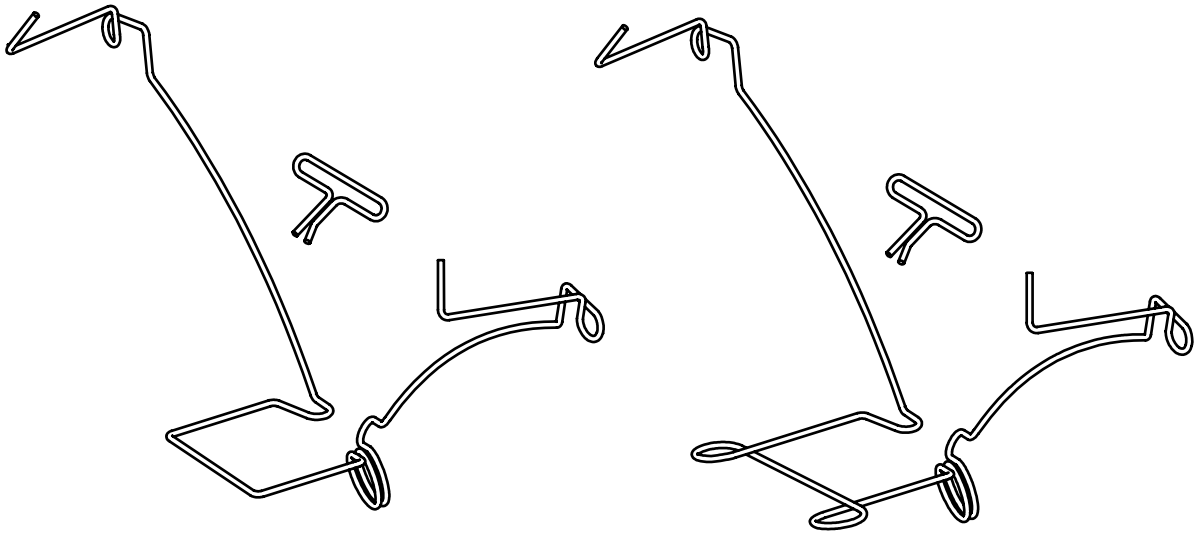

MUELLES ESPACIADORES

ESPACIADOR POSTE MADERA 1 O 2 OJELAS

Ø	MATERIAL	CÓD.
2.50	INOX	000 99 027
2.50		000 99 052

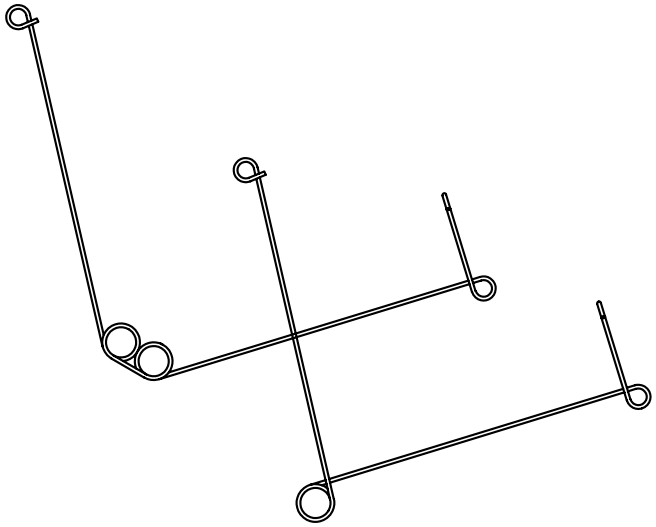

ESPACIADOR POSTE MADERA REDONDO CON/SIN GANCHO DE CERRADA

Ø	MATERIAL	CÓD.
2.50	INOX	

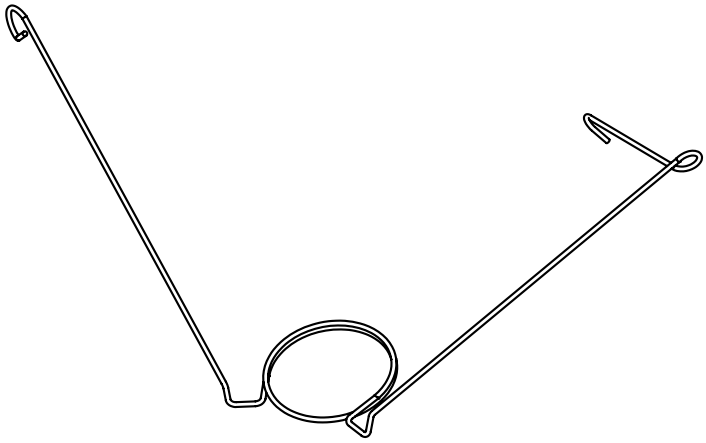

COLLARES Y VENDAS

COLLAR DOBLE VUELTA POR POSTE REDONDO

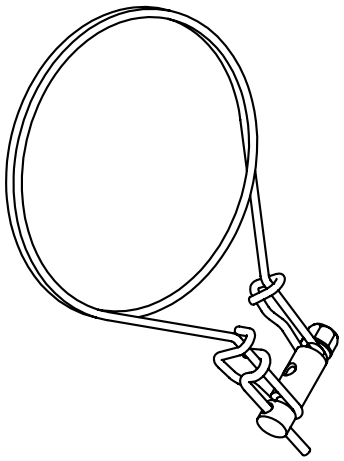

ØPOLO	MATERIAL	CÓD.
10	INOX	171 08 502
12		171 06 507
14		171 06 514
16		171 06 515

VENDAS PARA POSTE REDONDO DA 8.5 A 12

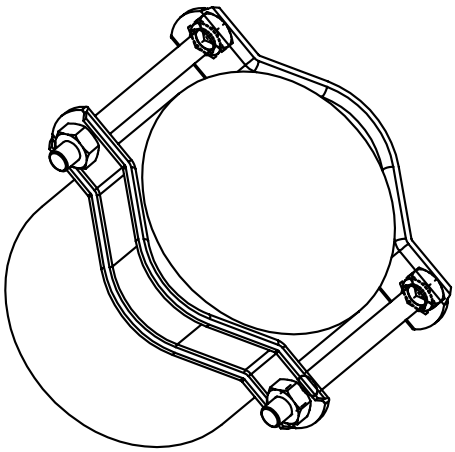

MATERIAL	CÓD.
ACERO GALVAN. CALIENTE	000 06 119
ACERO GALVAN. CALIENTE (NO TORNILLOS)	000 06 019

COLLAR PARA POSTE SECCIÒN CUADRADA

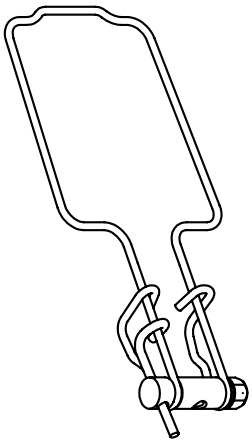

POLO	Ø	MATERIAL	CÓD.
5x5	4.00	INOX	171 11 503
8x9	4.00		171 07 516

COLLARI E FASCE

GANCHO PARA TIRANTE

Ø	MATERIAL	CÓD.
4.00	INOX	171 07 514

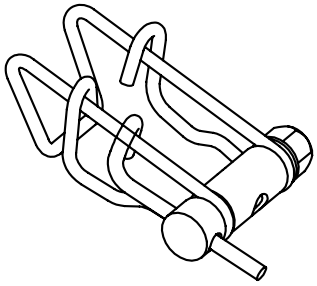

COLLAR CADENA PARA POSTE REDONDO

ØPOLO	MATERIAL	CÓD.
10	INOX Ø2.8	201 10 001
12		201 10 002

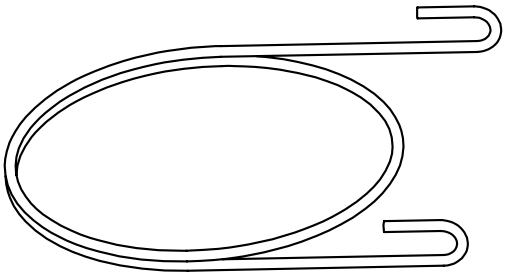

COLLAR DE EMPUJE PARA POSTE CUADRADO

POLO	MATERIAL	CÓD.
8x8.5	INOX Ø4	309 10 003

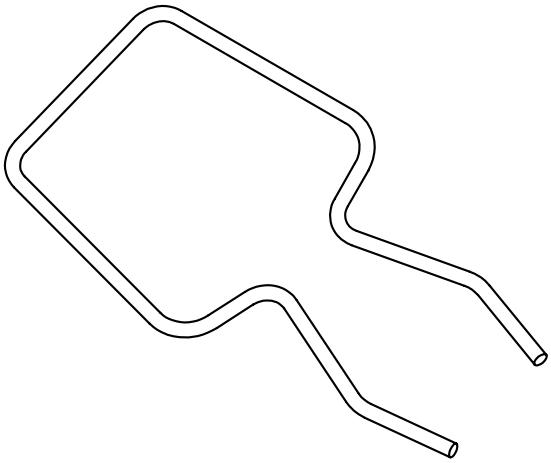

COLLARES Y VENDAS

COLLAR PARACADENA

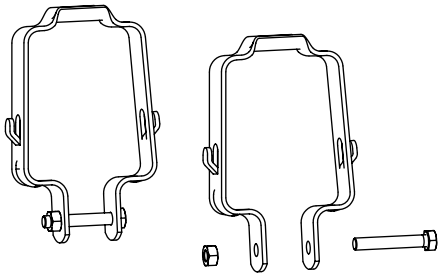

ØPOLO	MATERIAL	CÓD.
9x8	Fe GALVAN. CALIENTE	000 13 012
9x9		000 10 015

COLLAR TENSOR DE CADENA

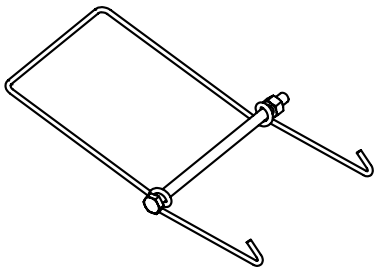

Ø	MATERIAL	CÓD.
2.80	INOX	275 06 002

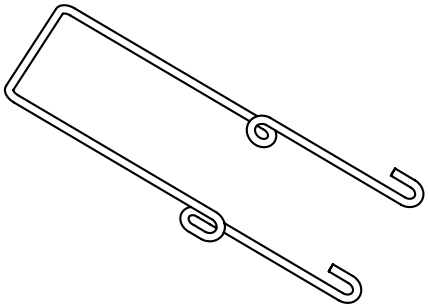

Ø	MATERIAL	CÓD.
3.50	INOX	181 19 003

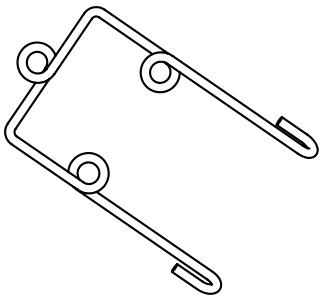

Ø	MATERIAL	CÓD.
3.50	INOX	181 19 004

VENDA PARA POSTE RECTO

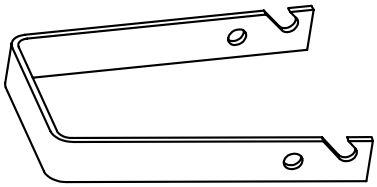

POLO	MATERIAL	CÓD.
7x7	INOX	000 05 013
8x8		000 05 031
9x9		000 05 011

COLLARES Y VENDAS

COLLAR TENSOR DE CABLE

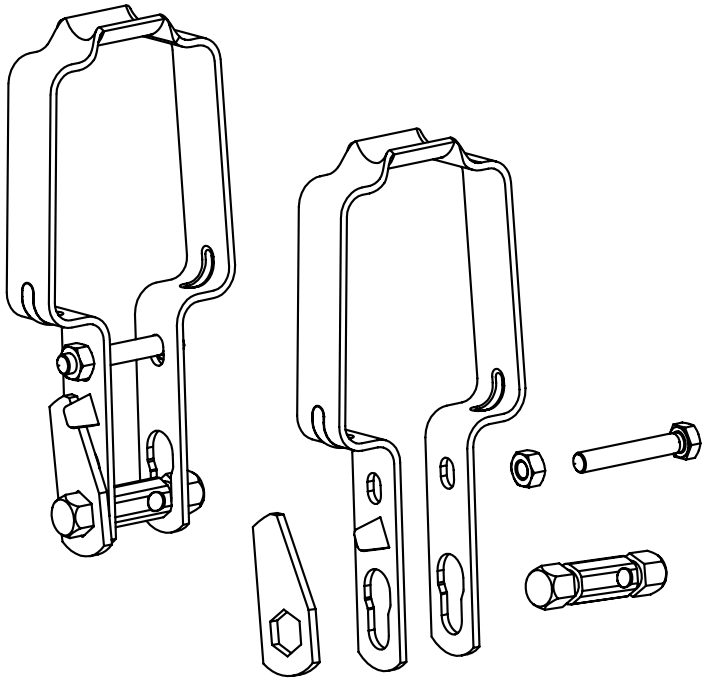

POLO	MATERIAL	CÓD.
8x8.5	Fe GALVAN. CALIENTE	000 18 015
9x8		000 09 014
9x9		000 07 004
9x9.5		000 18 016
10x12		000 09 002
10x12(CORTO)		000 09 402

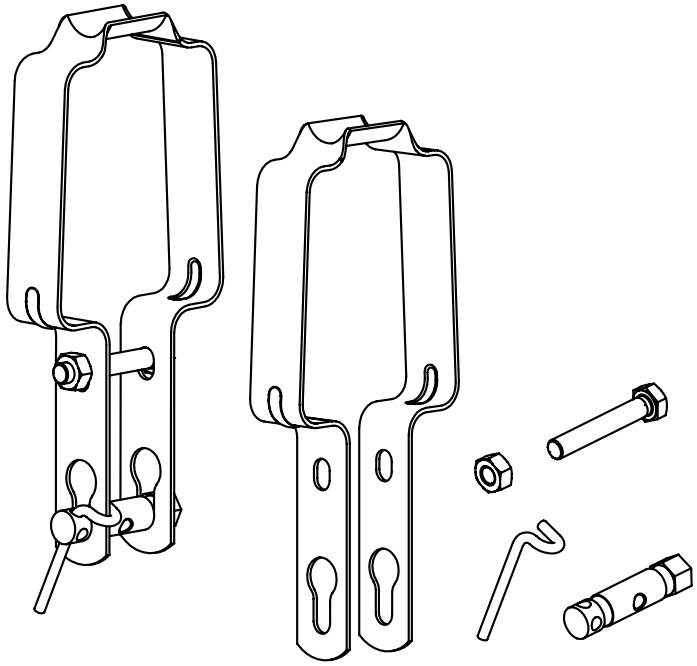

POLO	MATERIAL	CÓD.
9x8	INOX	000 09 214
9x9		000 07 304
10x12		000 09 202

COLLARES Y VENDAS

VENDA PARA POSTE INCLINADO

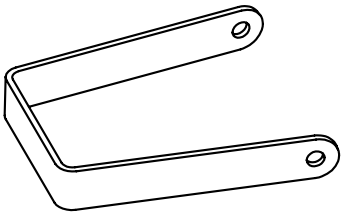

POLO	MATERIAL	CÓD.
7x7	INOX	000 05 033
8x8		000 05 012
9x9		000 09 034

VENDA PARA POSTE INCLINADO CON DOBLE AGUJERO

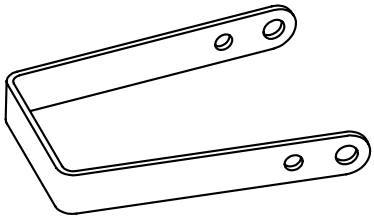

POLO	MATERIAL	CÓD.
7x7	INOX	000 05 030
9x9		000 05 130

VENDA CON RAYA PARA POSTE INCLINADO

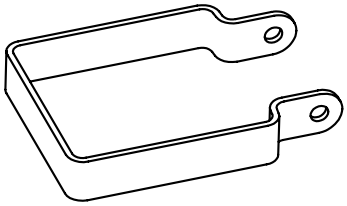

POLO	MATERIAL	CÓD.
7x7	INOX	000 05 034
8x8		000 05 035
9x9		000 05 036

VENDA SEPARADA CON TORNILLOS

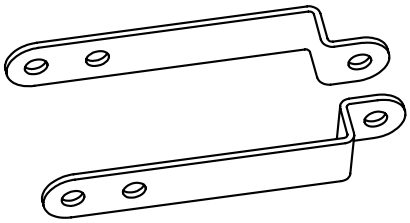

POLO	MATERIAL	CÓD.
7x7	INOX	000 05 015
8x8		000 05 115
9x9		000 05 215

COLLARES Y VENDAS

COLLAR PARA POSTE INCLINADO CON DOBLE AGUJERO COMPLETO

POLO	MATERIAL	CÓD.
7x7	INOX	000 05 330
9x9		000 05 230

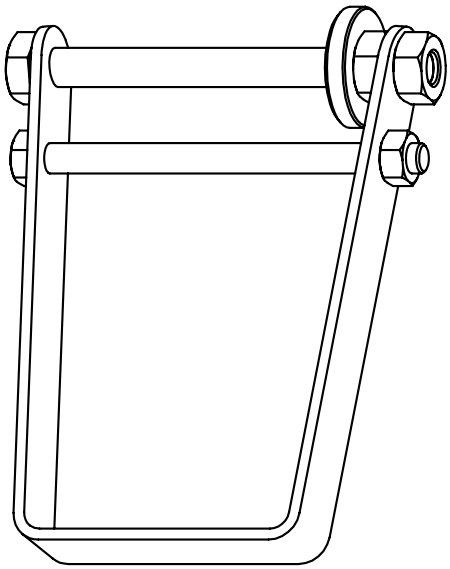

COLLAR DOBLE PARA POSTE 7X7 Y 9X9 COMPLETO

MATERIAL	CÓD.
INOX	000 05 051

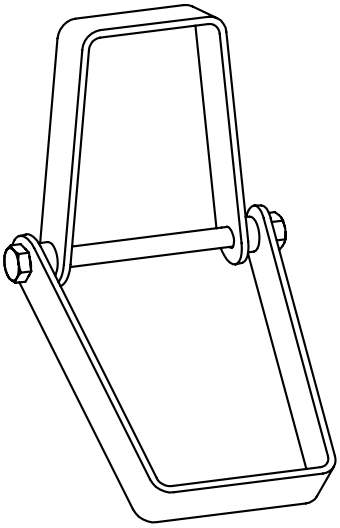

ANCLAJES

ATENDE ANCLA

MATERIAL	CÓD.
ACERO GALVAN. CALIENTE	000 03 002

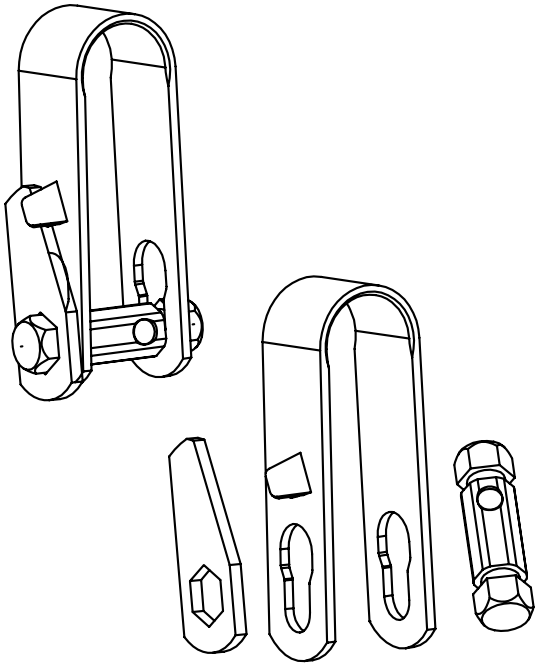

MATERIAL	CÓD.
INOX	000 03 402

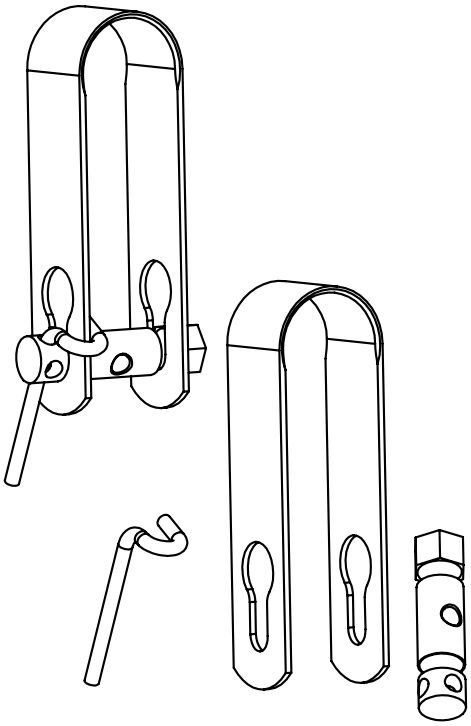

ANCLAJES

ATENDE ANCLA GRANDE

MATERIAL	CÓD.
Fe GALVAN. CALIENTE(2 PÍVOT 2 PLATOS)	000 09 001
Fe GALVAN. CALIENTE(1 PÍVOT 1 PLATO)	000 09 501

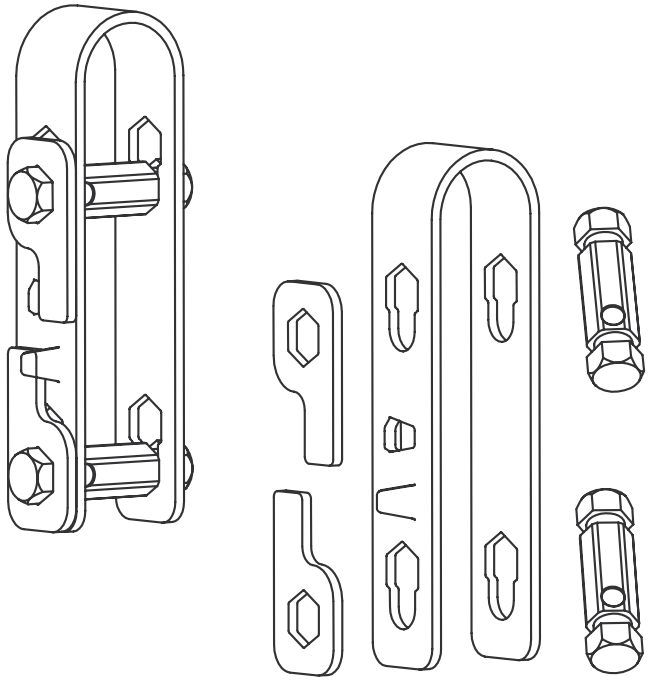

ATENDE ANCLA GRANDE CORTO

MATERIAL	CÓD.
Fe GALVAN. CALIENTE (1 PÍVOT 1 PLATO)	000 12 515

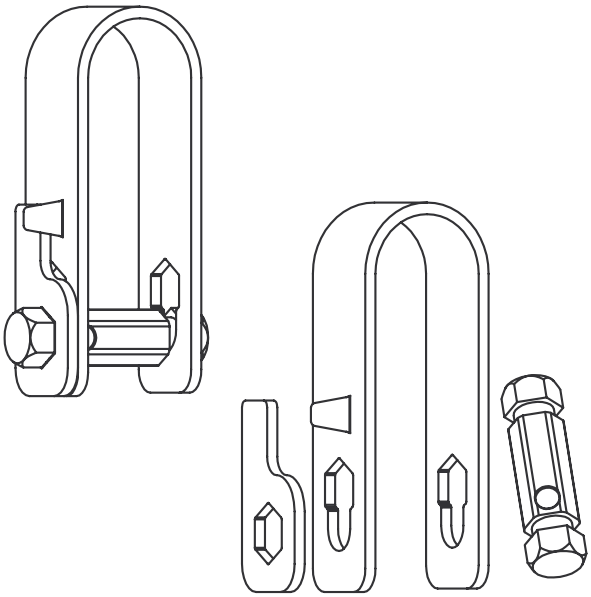

ANCLAJES

ATENDE ANCLA GRANDE CON LAVADO

MATERIAL	CÓD.
Fe GALVAN. CALIENTE(2 PÍVOT 2 PLATOS)	000 09 401
Fe GALVAN. CALIENTE(1 PÍVOT 1 PLATO)	000 09 601

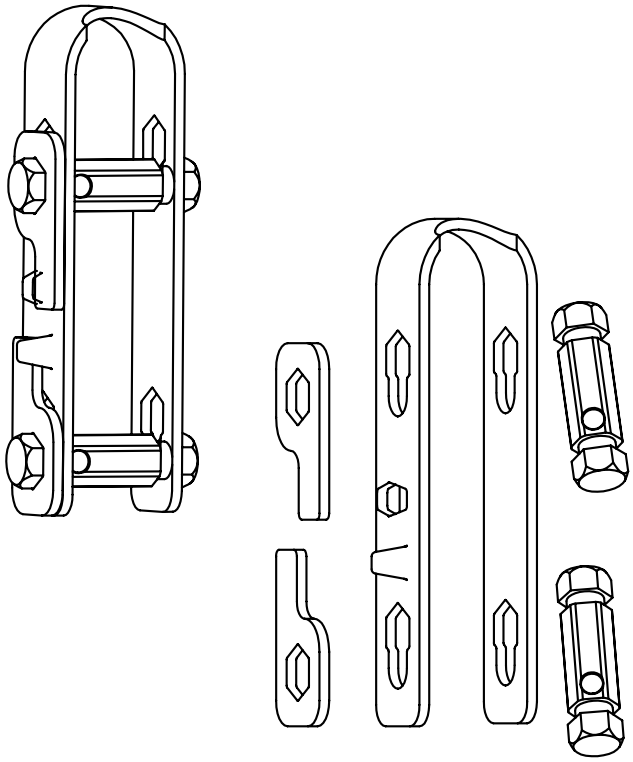

ATENDE ANCLA GRANDE CORTO CON LAVADO

MATERIAL	CÓD.
Fe GALVAN. CALIENTE (1 PÍVOT 1 PLATO)	000 12 015

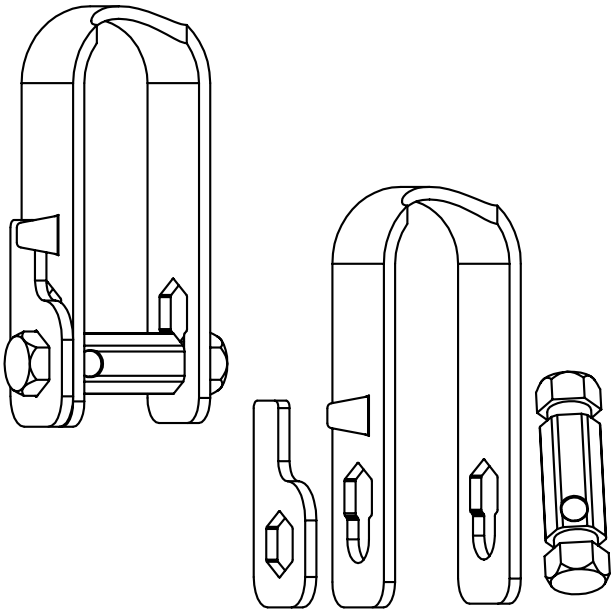

ABRAZADERA

ABRAZADERA REDONDO CON/SIN DADOS (MEDIDAS BAJO PEDIDO)

MATERIAL	CÓD.
CRAPAL / Fe GALVANIZADO	

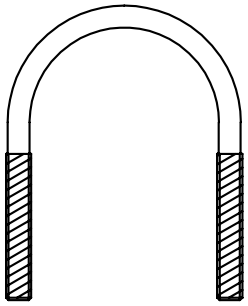

ABRAZADERA A TRAPECIO CON Y SIN DADOS (MEDIDAS BAJO PEDIDO)

MATERIAL	CÓD.
CRAPAL / Fe GALVANIZADO	

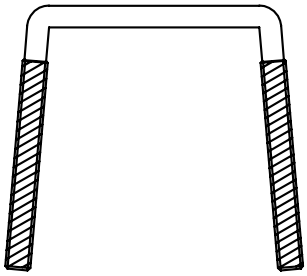

ABRAZADERA 90° CON Y SIN DADOS (MEDIDAS BAJO PEDIDO)

MATERIAL	CÓD.
CRAPAL / Fe GALVANIZADO	

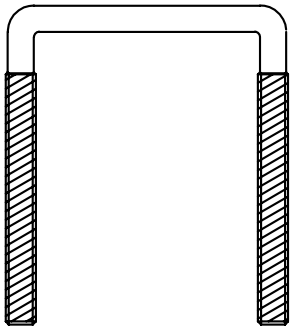

PLACA A PRUEBA DE GOLPES

PLACA A PRUEBA DE GOLPES

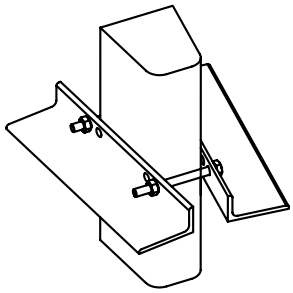

TIPO	POLO	PROFIL.	MATERIAL	CÓD.
4 FORI	10x12	80x40x6	Fe CRUDO	000 18 017
			Fe GAL. CALI.	000 18 217

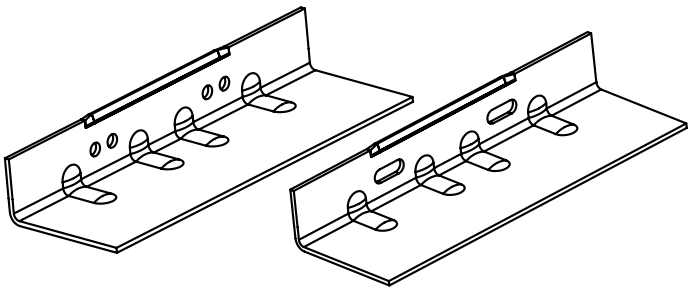

TIPO	PROFIL.	MATERIAL	CÓD.
FORI	330x107x53	GALVAN.	000 19 001
ASOLA	330x107x53	GALVAN.	000 19 004

PLACA HOJA DE METAL PARA CABECERA PARA POSTES PROFIL ALSACE

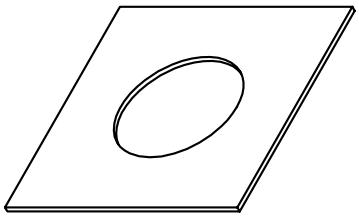

MATERIAL	CÓD.
LAMIERA ZINCATA	113 06 001

BASE PLATA A PRUEBA DE GOLPES TIPO P

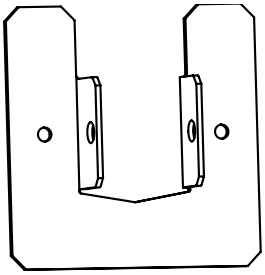

POLO	DIMENSIONI	MATERIAL	CÓD.
60x68	150x150	CRUDO	000 18 008
60x68		Fe GAL. CALI.	000 18 108
60x68		CORTEN	000 18 208
60x68		ELETTROLIT.	000 18 308

BASE PLATA A PRUEBA DE GOLPES TIPO M

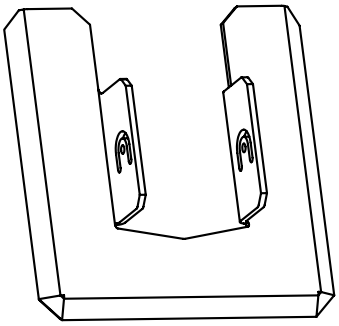

POLO	DIMENSIONI	MATERIAL	CÓD.
60x68	150x150	CRUDO	000 18 011
60x68		Fe GAL. CALI.	000 18 111
60x68		CORTEN	000 18 211
60x68		ELETTROLIT.	000 18 311

CABLE INOXIDABLE

CABLE

Ø	MATERIAL	CÓD.
1.00	INOX 304	
1.20		
1.40		
1.60		
1.80		
2.00		

Ø	MATERIAL	CÓD.
3.00	INOX 304 RECOCIDO	